SF LOTIC 系列｜低负载机器人

型号：SF6-C1200

SF LOTIC是低负载工业机器人系列，专为搬运小型物件而量身定制，拥有极佳的性能和灵活性，在任何时候都从容不迫。

通过广泛的产品做出经济高效的选择，SF LOTIC是您不可或缺的帮手，通过精细细分的 2032 mm和 3100 mm 的最大活动半径，您可以精准地确定实际所需的机器人，在拥有极佳的性能和稳定同时只需支付更少的投资和能源成本。

SF LOTIC 所有系列均采用了 LIKEPRECISION 技术，更高精度的关节部位减速器 RV减速器 （Rotate Vector Reducer），即使在高速作业状态下，机器人也能够充分发挥其优势。

市场应用

搬运　机床上下料　装配　组装分装　冲压　码垛

打磨　喷涂　喷釉　涂胶　取件包装　组装分装

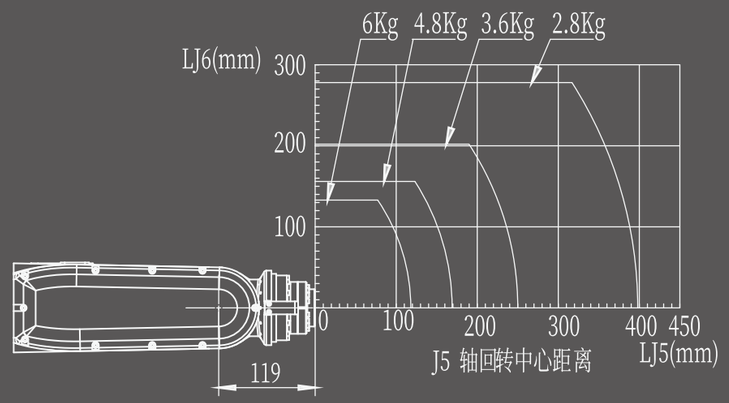

SF6-C1200 手腕　负荷扭矩图

注：使用时负荷重心点应在手腕扭矩图范围内

SF6-C1200 机器人性能参数表

型号		SF6-C1200
结构类型		垂直多关节型
关节轴数		6轴
最大活动半径		1200mm
手部最大负载		6kg
重复定位精度		±0.05mm
驱动方式		使用AC伺服电机驱动
最大动作速度	J1轴	230° /s
	J2轴	230° /s
	J3轴	200° /s
	J4轴	240° /s
	J5轴	400° /s
	J6轴	600° /s
最大动作范围	J1轴	±165°
	J2轴	+90° /-165°
	J3轴	+150° /-90°
	J4轴	±180°
	J5轴	±120°
	J6轴	±360°
最大容许扭矩	J4轴	15.6N.M
	J5轴	15.6N.M
	J6轴	8.5N.M
容许惯性力矩	J4轴	0.43kg.m2
	J5轴	0.43kg.m2
	J6轴	0.13kg.m2
防护等级		IP 65
安装环境	温度	0°C - 45°C
	湿度	95%RH以下（无结露）
	震动	4.9m/s2以下
	其他	切勿有腐蚀性及引火性气体,液体, 远离电气噪音源
底座尺寸		280*362mm
本体高度		905.5mm
本体重量		156KG
放置方式		任意角度
电源容量		1.5kVA

SF6-C1200机器人运动范围图

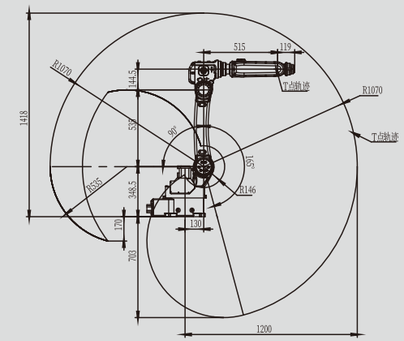

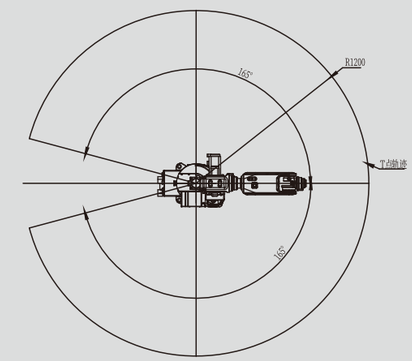

SF6-C1200机器人外观及安装尺寸

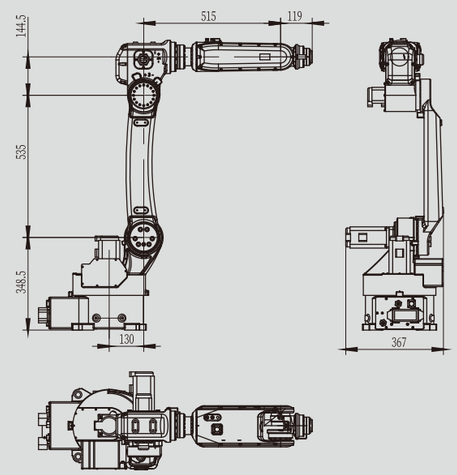

A向视图（末端法兰安装尺寸）

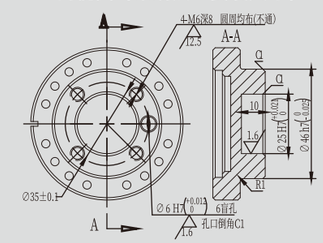
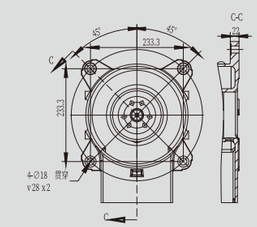
B向视图（底座安装尺寸）